VIDEO MEDIOS S.A.
C/ Batalla de Brunete, 48
28942 FUENLABRADA (MADRID) SPAIN
Tel.: +34 91 6068870 Fax: +34 91 606 8842
www.vimesa.es vimesa@vimesa.es

ANTENA DE POLARIZACIÓN CIRCULAR

MODELO QAD

DOCUMENTACIÓN TECNICA

NOTAS

Batalla de Brunete,48
Tel.: 91 6068870 – Fax: 91 6068842
28946 FUENLABRADA Madrid

NOTAS A LA INFORMACIÓN ADJUNTA

Se adjunta la siguiente información:

- Hoja de Catálogo con información de de Ganancia en dBd y en veces.
- Diagramas de Radiación tanto horizontal como vertical en formato:
  - Lineal con su correspondiente tabla. Los valores están normalizados
  - Logarítmico (dBd) con su correspondiente tabla. Los valores está normalizados a 0 dBd.
- Diagrama de respuesta de R.O.E. de la Antena.
- Plano de la Antena.

Recalcamos lo siguiente la Ganancia Máxima de la Antena son 0.64 dBd que es equivalente a 1.16 veces.

La distribución de Potencia entre la Polarización Vertical y Horizontal es 50%-50%

HOJA DE CATALOGO

ANTENA DE POLARIZACIÓN CIRCULAR MODELO: QAD
/
CIRCULAR POLARIZATION ANTENNA MODEL: QAD

- **BANDA ANCHA.**
- **POLARIZACIÓN CIRCULAR.**
- **ALTA POTENCIA.**
- **1 SOLO CONECTOR.**
- **WIDE BAND.**
- **CIRCULAR POLARIZATION.**
- **HIGH POWER.**
- **1 CONNECTOR.**

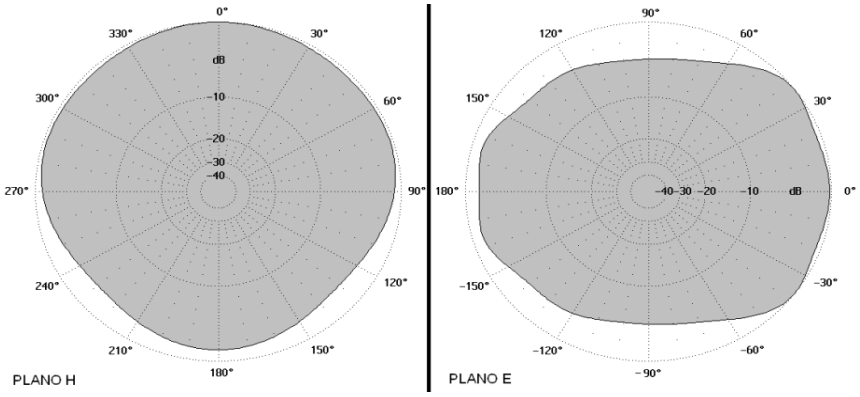

ESPECIFICACIONES ELÉCTRICAS ELECTRICAL DATA			
RANGO DE FRECUENCIAS / FREQUENCY RANGE		87.5 ÷108 MHz	
GANANCIA [MÁXIMA÷MEDIA] /GAIN [MAX.÷AVERAGE] dBd /veces		0.65 / 1.16	
R.O.E /	**V.S.W.R**	≤ 1.2 :1 BROADBAND	
ANCHO DEL HAZ -3dB (potencia) / (MITAD DE BANDA) /	**HALF POWER BEAM WIDTH (MIDBAND)**	PLANO E / E PLANE 65º	PLANO H / H PLANE 260º
POLARIZACIÓN /	**POLARIZATION**	CIRCULAR	
CONECTOR /	**CONNECTOR**	7/8" EIA	
POTENCIA MÁXIMA /	**MAX. POWER RATING**	5 Kw	
IMPEDANCIA DE ENTRADA /	**INPUT IMPEDANCE**	50 Ω	
PROTECCIÓN CONTRA DESCARGA /	**LIGHTING PROTECTION**	PUESTA A TIERRA /	DC GROUNDED

NOTA: DIAGRAMA DE RADIACIÓN, GANANCIA Y ANCHO DEL HAZ -3dB CALCULADOS CON INFLUENCIA DE LA TORRE.

NOTE: RADIATION PATTERN, GAIN AND HALF POWER BEAM WIDTH ANALYZED WITH TOWER INFLUENCE.

C/. Batalla de Brunete, 48
28946 Fuenlabrada, Madrid (Spain)
Tel.: 91 606 88 70. Fax: 91 606 88 42
E-mail:vimesa@vimesa.es
www.vimesa.es

VIDEO MEDIOS S.A se reserva el derecho a cambiar la descripción o especificaciones de esta publicación
***VIDEO MEDIOS S.A** reserves the right to vary the description and specifications in this publication.*

ESPECIFICACIONES MECÁNICAS / MECHANICAL DATA			
DIMENSIONES/	SIZE (A x B x C)	1180 x 950 x 1240 mm	
PESO/	WEIGHT	14 Kg	
CARGA AL VIENTO /	WIND LOAD	24 Kg @ 160Km/h	
MÁXIMO VIENTO /	MAX. WIND SPEED	FRONTAL / FRONT 190 Km/h	LATERAL / SIDE 190 Km/h
MATERIALES /	MATERIALS	Dipolo y tornillería en acero inoxidable.; Conductor interno en latón plateado; Junta Tórica en silicona; Aisladores de Teflón / Dipole and screw in Stainless Steel; Silver plated inner line. Silicon O-ring; PTFE insulator	
MONTAJE / MOUNTING ARRANGEMENT		Tubo de 60 mm / To suit mast 60 mm	
EMBALAJE /	PACKING (A x B x C)	300 x1000 x 300 mm	

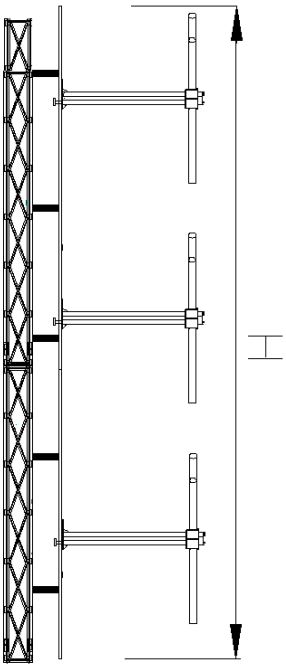

Nº. DE PISOS / Nº. OF BAYS	Nº DE CARAS / Nº OF FACES	GANANCIA (dBd) / GAIN (dBd)	LONGITUD (H) mm / LENGTH (H) mm
1	1	0	3000
2	1	3.0	4900
3	1	4.7	6800
4	1	6.0	8700
5	1	7.0	10600
6	1	7.7	12500
7	1	8.4	14400
8	1	9.0	16300
9	1	9.5	18200
10	1	10	20100

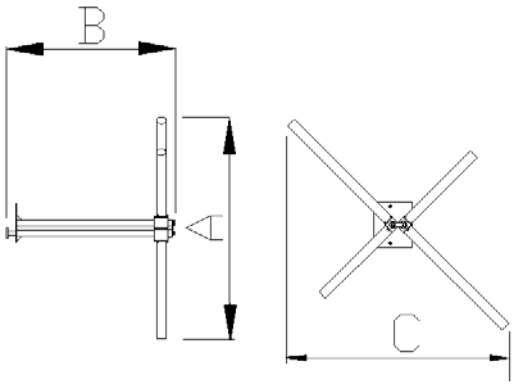

NOTA: GANANCIA DEL ARRAY CALCULADA SOBRE LA GANANCIA MEDIA DE LA ANTENA

NOTE: ARRAY GAIN REFERRED TO ANTENNA AVERAGE GAIN.

C/. Batalla de Brunete, 48
28946 Fuenlabrada, Madrid (Spain)
Tel.: 91 606 88 70. Fax: 91 606 88 42
E-mail:vimesa@vimesa.es
www.vimesa.es

VIDEO MEDIOS S.A se reserva el derecho a cambiar la descripción o especificaciones de esta publicación
***VIDEO MEDIOS S.A** reserves the right to vary the description and specifications in this publication.*

DIAGRAMAS DE RADIACCIÓN

DIAGRAMAS DE RADIACCIÓN FORMATO LINEAL

Friday, January 17, 2014
Manufacturer: VIDEO MEDIOS S.A

qad.ant
Antenna model: QAD+TOWER 50CM

Frequency: 87.5 MHz

H amplitude

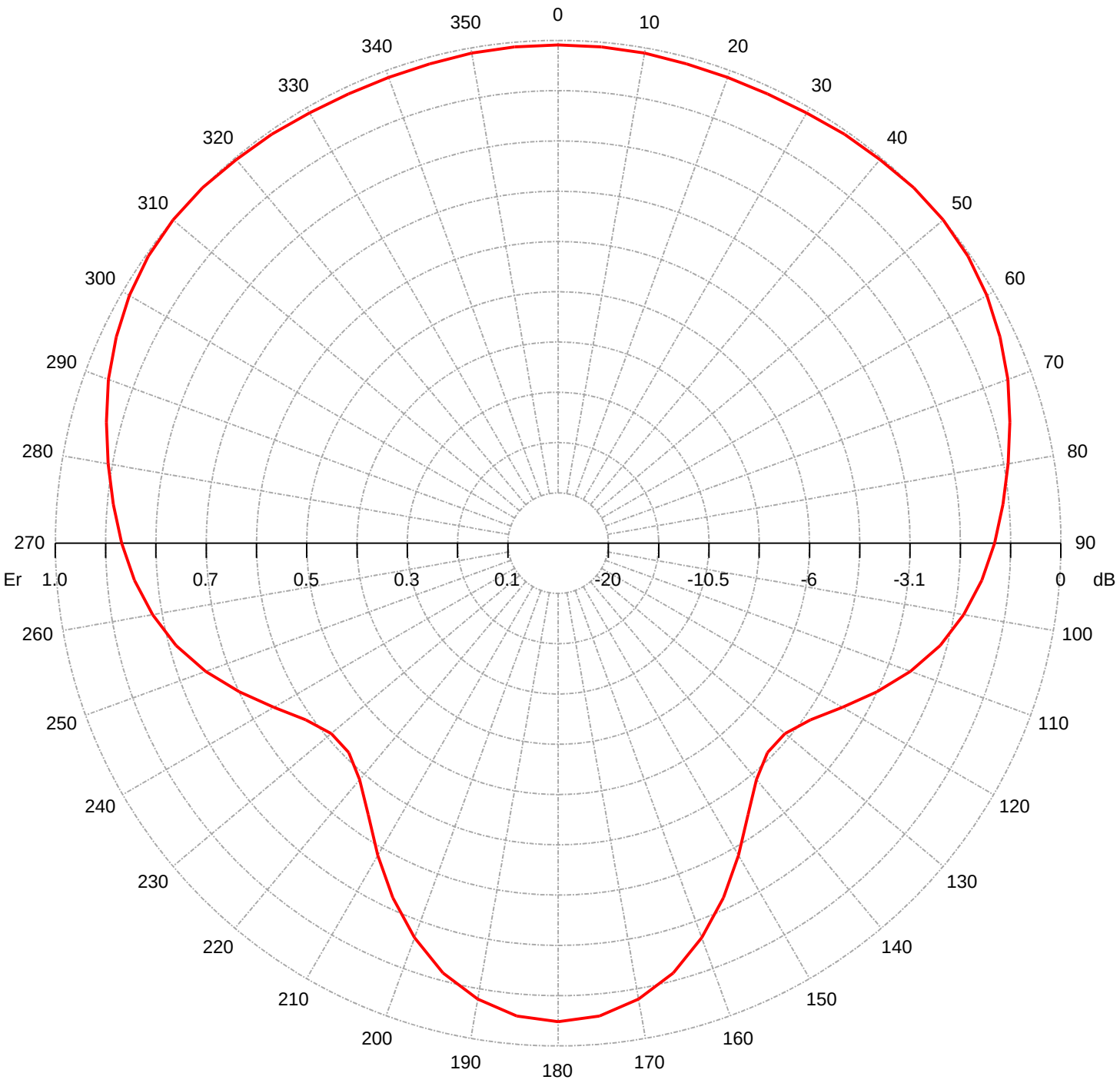

Gain (dB): 0.63

Tilt (°) : 35

North E.C. (cm): 80

East E.C. (cm): 0

Return loss (dB): -21

R.C.Phase (°): 0

Friday, January 17, 2014
Manufacturer: VIDEO MEDIOS S.A

qad.ant
Antenna model: QAD+TOWER 50CM

Frequency: 87.5 MHz

V amplitude

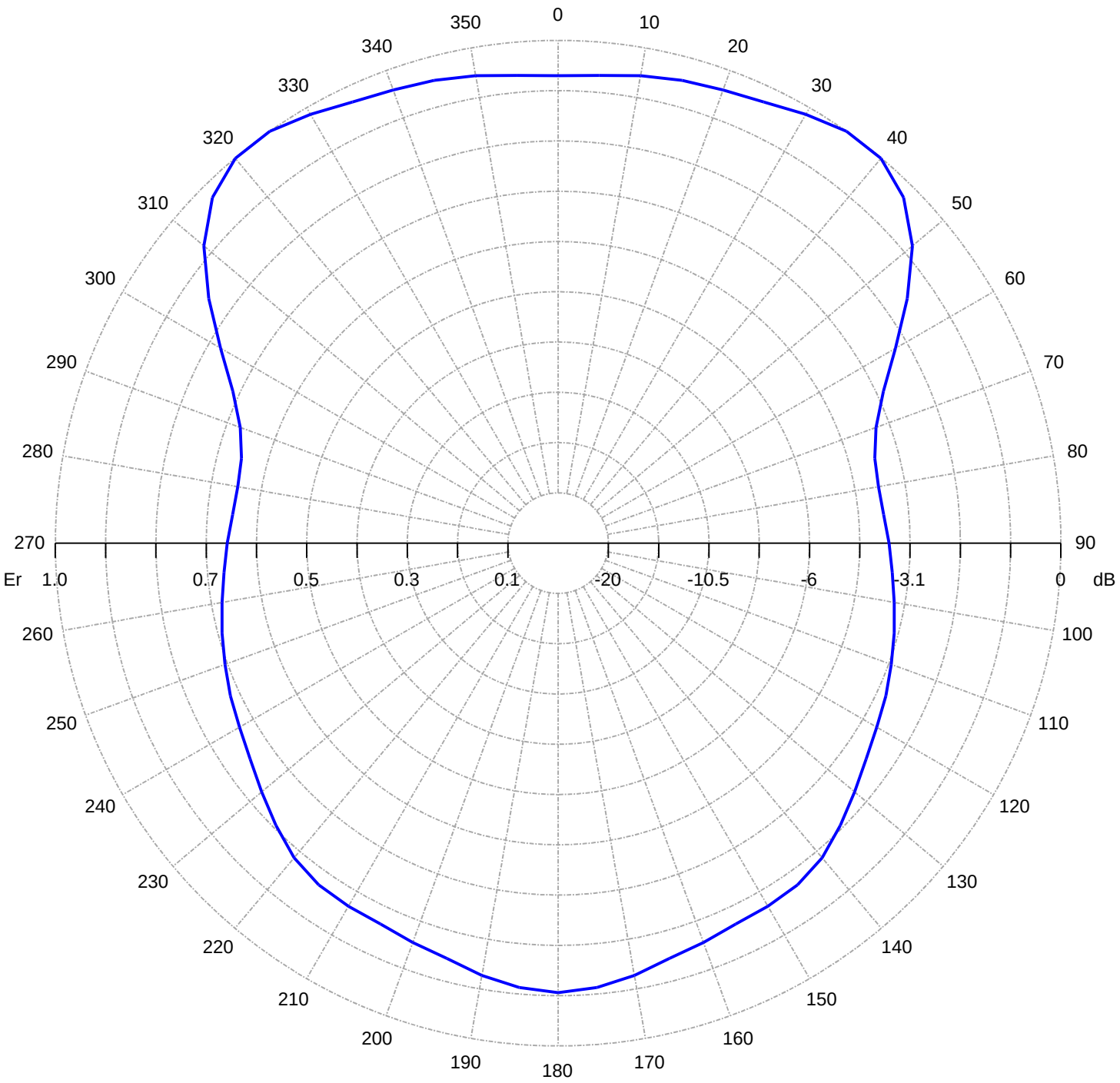

Gain (dB): 0.63

Tilt (°) : 35

North E.C. (cm): 80

East E.C. (cm): 0

Return loss (dB): -21

R.C.Phase (°): 0

Frequency: 87.5 MHz

H amplitude

Az (°)	Values (0÷1)	Az (°)	Values (0÷1)	Az (°)	Values (0÷1)
-180	0.9520	-120	0.6530	-60	0.9850
-179	------	-119	------	-59	------
-178	------	-118	------	-58	------
-177	------	-117	------	-57	------
-176	------	-116	------	-56	------
-175	0.9440	-115	0.7000	-55	0.9950
-174	------	-114	------	-54	------
-173	------	-113	------	-53	------
-172	------	-112	------	-52	------
-171	------	-111	------	-51	------
-170	0.9210	-110	0.7460	-50	1.0000
-169	------	-109	------	-49	------
-168	------	-108	------	-48	------
-167	------	-107	------	-47	------
-166	------	-106	------	-46	------
-165	0.8850	-105	0.7870	-45	1.0000
-164	------	-104	------	-44	------
-163	------	-103	------	-43	------
-162	------	-102	------	-42	------
-161	------	-101	------	-41	------
-160	0.8350	-100	0.8190	-40	0.9960
-159	------	-99	------	-39	------
-158	------	-98	------	-38	------
-157	------	-97	------	-37	------
-156	------	-96	------	-36	------
-155	0.7780	-95	0.8460	-35	0.9930
-154	------	-94	------	-34	------
-153	------	-93	------	-33	------
-152	------	-92	------	-32	------
-151	------	-91	------	-31	------
-150	0.7170	-90	0.8680	-30	0.9880
-149	------	-89	------	-29	------
-148	------	-88	------	-28	------
-147	------	-87	------	-27	------
-146	------	-86	------	-26	------
-145	0.6590	-85	0.8880	-25	0.9860
-144	------	-84	------	-24	------
-143	------	-83	------	-23	------
-142	------	-82	------	-22	------
-141	------	-81	------	-21	------
-140	0.6140	-80	0.9090	-20	0.9860
-139	------	-79	------	-19	------
-138	------	-78	------	-18	------
-137	------	-77	------	-17	------
-136	------	-76	------	-16	------
-135	0.5890	-75	0.9300	-15	0.9870
-134	------	-74	------	-14	------
-133	------	-73	------	-13	------
-132	------	-72	------	-12	------
-131	------	-71	------	-11	------
-130	0.5890	-70	0.9520	-10	0.9900
-129	------	-69	------	-9	------
-128	------	-68	------	-8	------
-127	------	-67	------	-7	------
-126	------	-66	------	-6	------
-125	0.6130	-65	0.9700	-5	0.9910
-124	------	-64	------	-4	------
-123	------	-63	------	-3	------
-122	------	-62	------	-2	------
-121	------	-61	------	-1	------

Frequency: 87.5 MHz

H amplitude

Az (°)	Values (0÷1)	Az (°)	Values (0÷1)	Az (°)	Values (0÷1)
0	0.9910	60	0.9850	120	0.6530
1	------	61	------	121	------
2	------	62	------	122	------
3	------	63	------	123	------
4	------	64	------	124	------
5	0.9910	65	0.9700	125	0.6130
6	------	66	------	126	------
7	------	67	------	127	------
8	------	68	------	128	------
9	------	69	------	129	------
10	0.9900	70	0.9520	130	0.5890
11	------	71	------	131	------
12	------	72	------	132	------
13	------	73	------	133	------
14	------	74	------	134	------
15	0.9870	75	0.9300	135	0.5890
16	------	76	------	136	------
17	------	77	------	137	------
18	------	78	------	138	------
19	------	79	------	139	------
20	0.9860	80	0.9090	140	0.6140
21	------	81	------	141	------
22	------	82	------	142	------
23	------	83	------	143	------
24	------	84	------	144	------
25	0.9860	85	0.8880	145	0.6590
26	------	86	------	146	------
27	------	87	------	147	------
28	------	88	------	148	------
29	------	89	------	149	------
30	0.9880	90	0.8680	150	0.7170
31	------	91	------	151	------
32	------	92	------	152	------
33	------	93	------	153	------
34	------	94	------	154	------
35	0.9930	95	0.8460	155	0.7780
36	------	96	------	156	------
37	------	97	------	157	------
38	------	98	------	158	------
39	------	99	------	159	------
40	0.9960	100	0.8190	160	0.8350
41	------	101	------	161	------
42	------	102	------	162	------
43	------	103	------	163	------
44	------	104	------	164	------
45	1.0000	105	0.7870	165	0.8850
46	------	106	------	166	------
47	------	107	------	167	------
48	------	108	------	168	------
49	------	109	------	169	------
50	1.0000	110	0.7460	170	0.9210
51	------	111	------	171	------
52	------	112	------	172	------
53	------	113	------	173	------
54	------	114	------	174	------
55	0.9950	115	0.7000	175	0.9440
56	------	116	------	176	------
57	------	117	------	177	------
58	------	118	------	178	------
59	------	119	------	179	------

Frequency: 87.5 MHz

V amplitude

Az (°)	Values (0÷1)	Az (°)	Values (0÷1)	Az (°)	Values (0÷1)
-180	0.8940	-120	0.7320	-60	0.7750
-179	------	-119	------	-59	------
-178	------	-118	------	-58	------
-177	------	-117	------	-57	------
-176	------	-116	------	-56	------
-175	0.8870	-115	0.7190	-55	0.8480
-174	------	-114	------	-54	------
-173	------	-113	------	-53	------
-172	------	-112	------	-52	------
-171	------	-111	------	-51	------
-170	0.8730	-110	0.7050	-50	0.9200
-169	------	-109	------	-49	------
-168	------	-108	------	-48	------
-167	------	-107	------	-47	------
-166	------	-106	------	-46	------
-165	0.8550	-105	0.6920	-45	0.9720
-164	------	-104	------	-44	------
-163	------	-103	------	-43	------
-162	------	-102	------	-42	------
-161	------	-101	------	-41	------
-160	0.8450	-100	0.6790	-40	0.9990
-159	------	-99	------	-39	------
-158	------	-98	------	-38	------
-157	------	-97	------	-37	------
-156	------	-96	------	-36	------
-155	0.8360	-95	0.6670	-35	1.0000
-154	------	-94	------	-34	------
-153	------	-93	------	-33	------
-152	------	-92	------	-32	------
-151	------	-91	------	-31	------
-150	0.8340	-90	0.6580	-30	0.9850
-149	------	-89	------	-29	------
-148	------	-88	------	-28	------
-147	------	-87	------	-27	------
-146	------	-86	------	-26	------
-145	0.8300	-85	0.6500	-25	0.9680
-144	------	-84	------	-24	------
-143	------	-83	------	-23	------
-142	------	-82	------	-22	------
-141	------	-81	------	-21	------
-140	0.8170	-80	0.6470	-20	0.9590
-139	------	-79	------	-19	------
-138	------	-78	------	-18	------
-137	------	-77	------	-17	------
-136	------	-76	------	-16	------
-135	0.7940	-75	0.6520	-15	0.9530
-134	------	-74	------	-14	------
-133	------	-73	------	-13	------
-132	------	-72	------	-12	------
-131	------	-71	------	-11	------
-130	0.7700	-70	0.6730	-10	0.9440
-129	------	-69	------	-9	------
-128	------	-68	------	-8	------
-127	------	-67	------	-7	------
-126	------	-66	------	-6	------
-125	0.7480	-65	0.7140	-5	0.9340
-124	------	-64	------	-4	------
-123	------	-63	------	-3	------
-122	------	-62	------	-2	------
-121	------	-61	------	-1	------

Frequency: 87.5 MHz

V amplitude

Az (°)	Values (0÷1)	Az (°)	Values (0÷1)	Az (°)	Values (0÷1)
0	0.9300	60	0.7750	120	0.7320
1	------	61	------	121	------
2	------	62	------	122	------
3	------	63	------	123	------
4	------	64	------	124	------
5	0.9340	65	0.7140	125	0.7480
6	------	66	------	126	------
7	------	67	------	127	------
8	------	68	------	128	------
9	------	69	------	129	------
10	0.9440	70	0.6730	130	0.7700
11	------	71	------	131	------
12	------	72	------	132	------
13	------	73	------	133	------
14	------	74	------	134	------
15	0.9530	75	0.6520	135	0.7940
16	------	76	------	136	------
17	------	77	------	137	------
18	------	78	------	138	------
19	------	79	------	139	------
20	0.9590	80	0.6470	140	0.8170
21	------	81	------	141	------
22	------	82	------	142	------
23	------	83	------	143	------
24	------	84	------	144	------
25	0.9680	85	0.6500	145	0.8300
26	------	86	------	146	------
27	------	87	------	147	------
28	------	88	------	148	------
29	------	89	------	149	------
30	0.9850	90	0.6580	150	0.8340
31	------	91	------	151	------
32	------	92	------	152	------
33	------	93	------	153	------
34	------	94	------	154	------
35	1.0000	95	0.6670	155	0.8360
36	------	96	------	156	------
37	------	97	------	157	------
38	------	98	------	158	------
39	------	99	------	159	------
40	0.9990	100	0.6790	160	0.8450
41	------	101	------	161	------
42	------	102	------	162	------
43	------	103	------	163	------
44	------	104	------	164	------
45	0.9720	105	0.6920	165	0.8550
46	------	106	------	166	------
47	------	107	------	167	------
48	------	108	------	168	------
49	------	109	------	169	------
50	0.9200	110	0.7050	170	0.8730
51	------	111	------	171	------
52	------	112	------	172	------
53	------	113	------	173	------
54	------	114	------	174	------
55	0.8480	115	0.7190	175	0.8870
56	------	116	------	176	------
57	------	117	------	177	------
58	------	118	------	178	------
59	------	119	------	179	------

DIAGRAMAS DE RADIACCIÓN FORMATO LOGARITMICO

qad.ant

Manufacturer: VIDEO MEDIOS S.A

Antenna model: QAD+TOWER 50CM

Frequency: 98 MHz

H amplitude

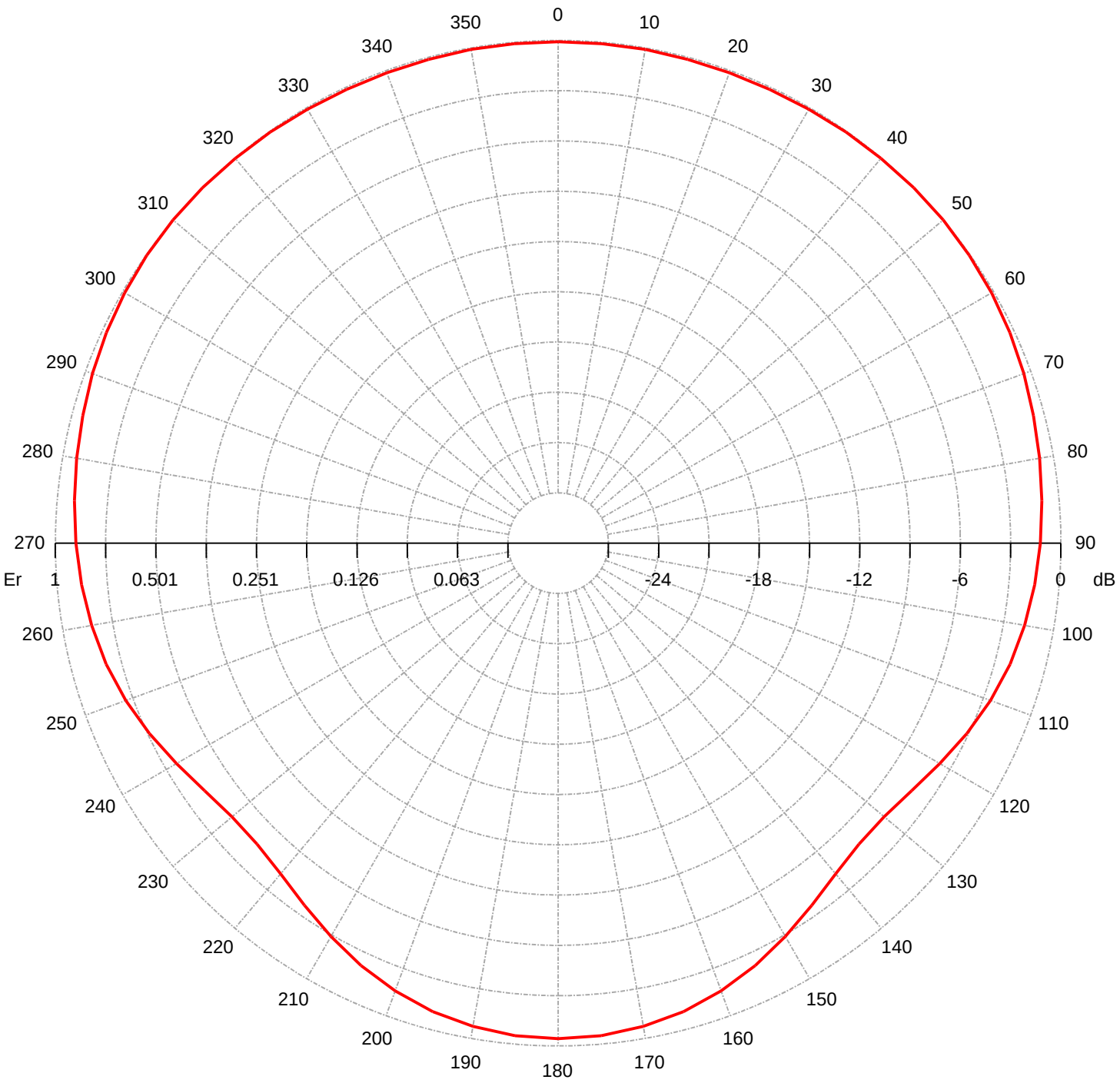

Gain (dB): 0.63

Tilt (°) : 35

North E.C. (cm): 80

East E.C. (cm): 0

Return loss (dB): -21

R.C.Phase (°): 0

qad.ant

Manufacturer: VIDEO MEDIOS S.A

Antenna model: QAD+TOWER 50CM

Frequency: 98 MHz

V amplitude

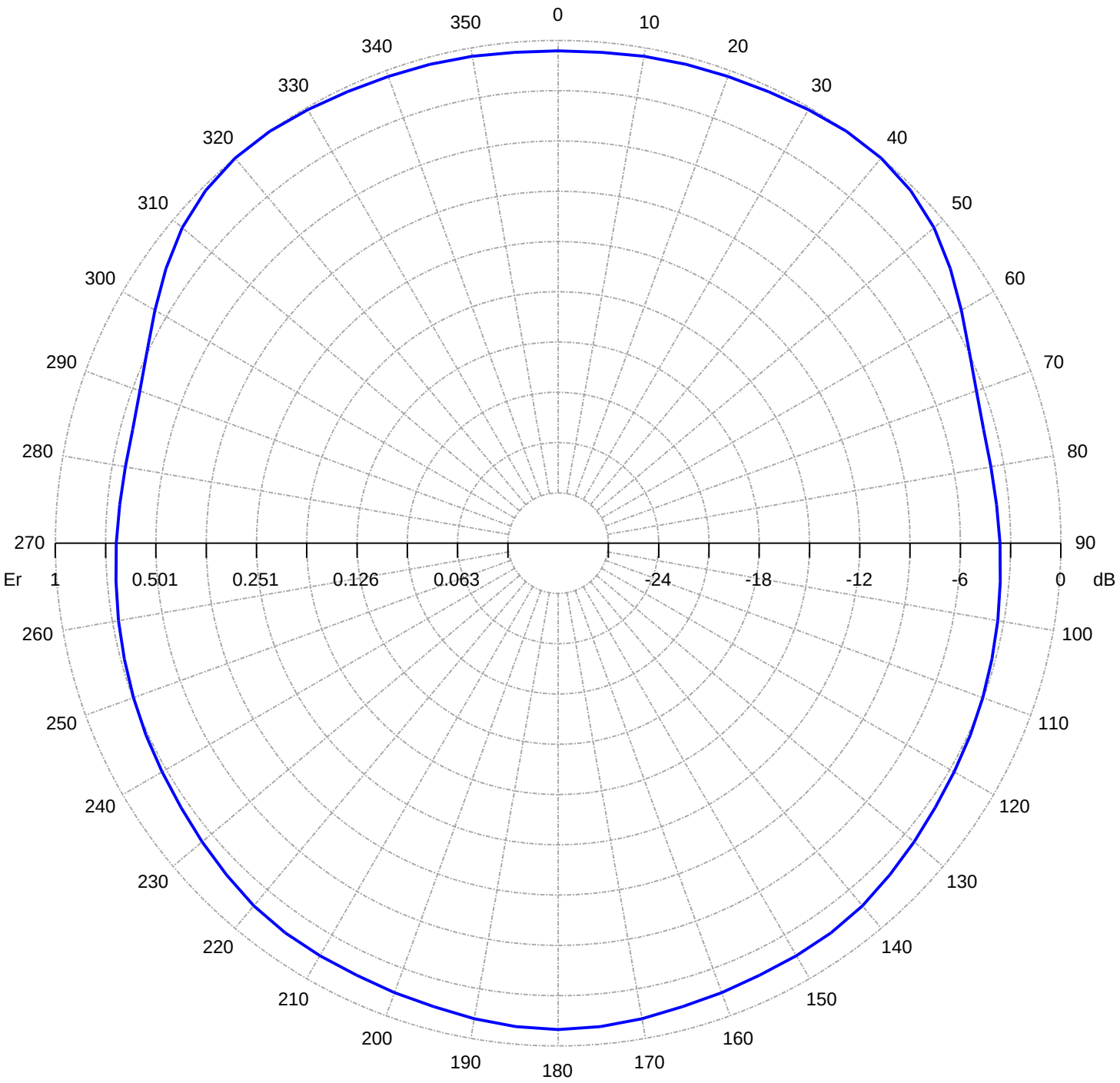

Gain (dB): 0.63

Tilt (°) : 35

North E.C. (cm): 80

East E.C. (cm): 0

Return loss (dB): -21

R.C.Phase (°): 0

Manufacturer: VIDEO MEDIOS S.A

Antenna model: QAD+TOWER 50CM

Frequency: 98 MHz

H amplitude

Az (°)	Values (dB)	Az (°)	Values (dB)	Az (°)	Values (dB)
-180	-0.4273	-120	-3.7017	-60	-0.1313
-179	------	-119	------	-59	------
-178	------	-118	------	-58	------
-177	------	-117	------	-57	------
-176	------	-116	------	-56	------
-175	-0.5006	-115	-3.0980	-55	-0.0435
-174	------	-114	------	-54	------
-173	------	-113	------	-53	------
-172	------	-112	------	-52	------
-171	------	-111	------	-51	------
-170	-0.7148	-110	-2.5452	-50	0.0000
-169	------	-109	------	-49	------
-168	------	-108	------	-48	------
-167	------	-107	------	-47	------
-166	------	-106	------	-46	------
-165	-1.0611	-105	-2.0805	-45	0.0000
-164	------	-104	------	-44	------
-163	------	-103	------	-43	------
-162	------	-102	------	-42	------
-161	------	-101	------	-41	------
-160	-1.5663	-100	-1.7343	-40	-0.0348
-159	------	-99	------	-39	------
-158	------	-98	------	-38	------
-157	------	-97	------	-37	------
-156	------	-96	------	-36	------
-155	-2.1804	-95	-1.4526	-35	-0.0610
-154	------	-94	------	-34	------
-153	------	-93	------	-33	------
-152	------	-92	------	-32	------
-151	------	-91	------	-31	------
-150	-2.8896	-90	-1.2296	-30	-0.1049
-149	------	-89	------	-29	------
-148	------	-88	------	-28	------
-147	------	-87	------	-27	------
-146	------	-86	------	-26	------
-145	-3.6223	-85	-1.0317	-25	-0.1225
-144	------	-84	------	-24	------
-143	------	-83	------	-23	------
-142	------	-82	------	-22	------
-141	------	-81	------	-21	------
-140	-4.2366	-80	-0.8287	-20	-0.1225
-139	------	-79	------	-19	------
-138	------	-78	------	-18	------
-137	------	-77	------	-17	------
-136	------	-76	------	-16	------
-135	-4.5977	-75	-0.6303	-15	-0.1137
-134	------	-74	------	-14	------
-133	------	-73	------	-13	------
-132	------	-72	------	-12	------
-131	------	-71	------	-11	------
-130	-4.5977	-70	-0.4273	-10	-0.0873
-129	------	-69	------	-9	------
-128	------	-68	------	-8	------
-127	------	-67	------	-7	------
-126	------	-66	------	-6	------
-125	-4.2508	-65	-0.2646	-5	-0.0785
-124	------	-64	------	-4	------
-123	------	-63	------	-3	------
-122	------	-62	------	-2	------
-121	------	-61	------	-1	------

Manufacturer: VIDEO MEDIOS S.A

Antenna model: QAD+TOWER 50CM

Frequency: 98 MHz

H amplitude

Az (°)	Values (dB)	Az (°)	Values (dB)	Az (°)	Values (dB)
0	-0.0785	60	-0.1313	120	-3.7017
1	------	61	------	121	------
2	------	62	------	122	------
3	------	63	------	123	------
4	------	64	------	124	------
5	-0.0785	65	-0.2646	125	-4.2508
6	------	66	------	126	------
7	------	67	------	127	------
8	------	68	------	128	------
9	------	69	------	129	------
10	-0.0873	70	-0.4273	130	-4.5977
11	------	71	------	131	------
12	------	72	------	132	------
13	------	73	------	133	------
14	------	74	------	134	------
15	-0.1137	75	-0.6303	135	-4.5977
16	------	76	------	136	------
17	------	77	------	137	------
18	------	78	------	138	------
19	------	79	------	139	------
20	-0.1225	80	-0.8287	140	-4.2366
21	------	81	------	141	------
22	------	82	------	142	------
23	------	83	------	143	------
24	------	84	------	144	------
25	-0.1225	85	-1.0317	145	-3.6223
26	------	86	------	146	------
27	------	87	------	147	------
28	------	88	------	148	------
29	------	89	------	149	------
30	-0.1049	90	-1.2296	150	-2.8896
31	------	91	------	151	------
32	------	92	------	152	------
33	------	93	------	153	------
34	------	94	------	154	------
35	-0.0610	95	-1.4526	155	-2.1804
36	------	96	------	156	------
37	------	97	------	157	------
38	------	98	------	158	------
39	------	99	------	159	------
40	-0.0348	100	-1.7343	160	-1.5663
41	------	101	------	161	------
42	------	102	------	162	------
43	------	103	------	163	------
44	------	104	------	164	------
45	0.0000	105	-2.0805	165	-1.0611
46	------	106	------	166	------
47	------	107	------	167	------
48	------	108	------	168	------
49	------	109	------	169	------
50	0.0000	110	-2.5452	170	-0.7148
51	------	111	------	171	------
52	------	112	------	172	------
53	------	113	------	173	------
54	------	114	------	174	------
55	-0.0435	115	-3.0980	175	-0.5006
56	------	116	------	176	------
57	------	117	------	177	------
58	------	118	------	178	------
59	------	119	------	179	------

Manufacturer: VIDEO MEDIOS S.A

Antenna model: QAD+TOWER 50CM

Frequency: 98 MHz

V amplitude

Az (°)	Values (dB)	Az (°)	Values (dB)	Az (°)	Values (dB)
-180	-0.9732	-120	-2.7098	-60	-2.2140
-179	------	-119	------	-59	------
-178	------	-118	------	-58	------
-177	------	-117	------	-57	------
-176	------	-116	------	-56	------
-175	-1.0415	-115	-2.8654	-55	-1.4321
-174	------	-114	------	-54	------
-173	------	-113	------	-53	------
-172	------	-112	------	-52	------
-171	------	-111	------	-51	------
-170	-1.1797	-110	-3.0362	-50	-0.7242
-169	------	-109	------	-49	------
-168	------	-108	------	-48	------
-167	------	-107	------	-47	------
-166	------	-106	------	-46	------
-165	-1.3607	-105	-3.1979	-45	-0.2467
-164	------	-104	------	-44	------
-163	------	-103	------	-43	------
-162	------	-102	------	-42	------
-161	------	-101	------	-41	------
-160	-1.4629	-100	-3.3626	-40	-0.0087
-159	------	-99	------	-39	------
-158	------	-98	------	-38	------
-157	------	-97	------	-37	------
-156	------	-96	------	-36	------
-155	-1.5559	-95	-3.5175	-35	0.0000
-154	------	-94	------	-34	------
-153	------	-93	------	-33	------
-152	------	-92	------	-32	------
-151	------	-91	------	-31	------
-150	-1.5767	-90	-3.6355	-30	-0.1313
-149	------	-89	------	-29	------
-148	------	-88	------	-28	------
-147	------	-87	------	-27	------
-146	------	-86	------	-26	------
-145	-1.6184	-85	-3.7417	-25	-0.2825
-144	------	-84	------	-24	------
-143	------	-83	------	-23	------
-142	------	-82	------	-22	------
-141	------	-81	------	-21	------
-140	-1.7556	-80	-3.7819	-20	-0.3636
-139	------	-79	------	-19	------
-138	------	-78	------	-18	------
-137	------	-77	------	-17	------
-136	------	-76	------	-16	------
-135	-2.0036	-75	-3.7150	-15	-0.4181
-134	------	-74	------	-14	------
-133	------	-73	------	-13	------
-132	------	-72	------	-12	------
-131	------	-71	------	-11	------
-130	-2.2702	-70	-3.4397	-10	-0.5006
-129	------	-69	------	-9	------
-128	------	-68	------	-8	------
-127	------	-67	------	-7	------
-126	------	-66	------	-6	------
-125	-2.5220	-65	-2.9260	-5	-0.5931
-124	------	-64	------	-4	------
-123	------	-63	------	-3	------
-122	------	-62	------	-2	------
-121	------	-61	------	-1	------

Manufacturer: VIDEO MEDIOS S.A

Antenna model: QAD+TOWER 50CM

Frequency: 98 MHz

V amplitude

Az (°)	Values (dB)	Az (°)	Values (dB)	Az (°)	Values (dB)
0	-0.6303	60	-2.2140	120	-2.7098
1	------	61	------	121	------
2	------	62	------	122	------
3	------	63	------	123	------
4	------	64	------	124	------
5	-0.5931	65	-2.9260	125	-2.5220
6	------	66	------	126	------
7	------	67	------	127	------
8	------	68	------	128	------
9	------	69	------	129	------
10	-0.5006	70	-3.4397	130	-2.2702
11	------	71	------	131	------
12	------	72	------	132	------
13	------	73	------	133	------
14	------	74	------	134	------
15	-0.4181	75	-3.7150	135	-2.0036
16	------	76	------	136	------
17	------	77	------	137	------
18	------	78	------	138	------
19	------	79	------	139	------
20	-0.3636	80	-3.7819	140	-1.7556
21	------	81	------	141	------
22	------	82	------	142	------
23	------	83	------	143	------
24	------	84	------	144	------
25	-0.2825	85	-3.7417	145	-1.6184
26	------	86	------	146	------
27	------	87	------	147	------
28	------	88	------	148	------
29	------	89	------	149	------
30	-0.1313	90	-3.6355	150	-1.5767
31	------	91	------	151	------
32	------	92	------	152	------
33	------	93	------	153	------
34	------	94	------	154	------
35	0.0000	95	-3.5175	155	-1.5559
36	------	96	------	156	------
37	------	97	------	157	------
38	------	98	------	158	------
39	------	99	------	159	------
40	-0.0087	100	-3.3626	160	-1.4629
41	------	101	------	161	------
42	------	102	------	162	------
43	------	103	------	163	------
44	------	104	------	164	------
45	-0.2467	105	-3.1979	165	-1.3607
46	------	106	------	166	------
47	------	107	------	167	------
48	------	108	------	168	------
49	------	109	------	169	------
50	-0.7242	110	-3.0362	170	-1.1797
51	------	111	------	171	------
52	------	112	------	172	------
53	------	113	------	173	------
54	------	114	------	174	------
55	-1.4321	115	-2.8654	175	-1.0415
56	------	116	------	176	------
57	------	117	------	177	------
58	------	118	------	178	------
59	------	119	------	179	------

DIAGRAMAS
PERDIDAS DE RETORNO

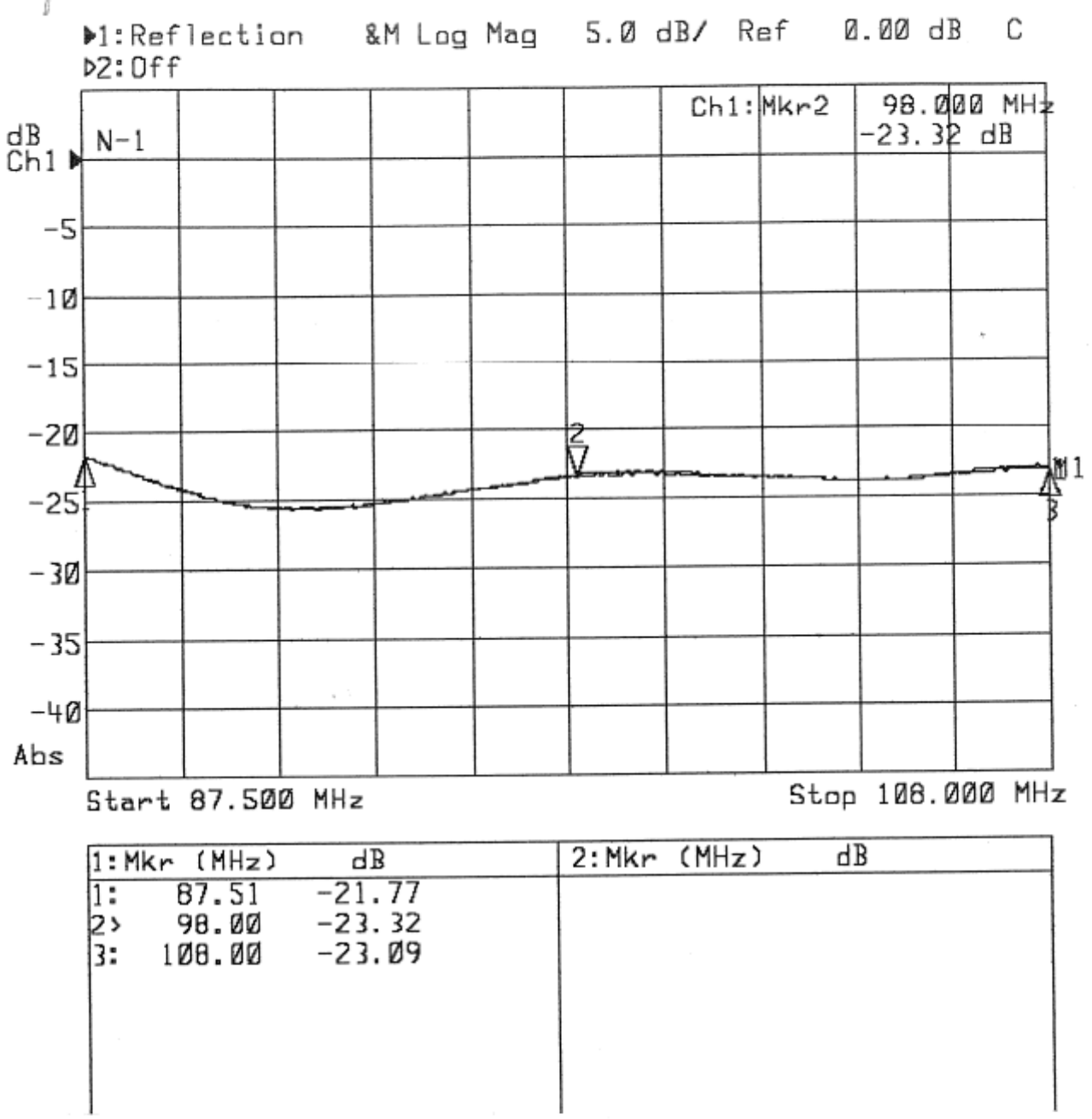

PÉRDIDAS DE RETORNO ELEMENTO UNITARIO QAD

INSTRUCCIONES DE MONTAJE

INSTRUCCIONES DE MONTAJE
MOUNTING INSTRUCTIONS

ANTENA MODELO: QAD-R

ANTENNA TYPE: QAD-R

C/BATALLA DE BRUNETE 48 - TLF.: 91 6068870 | FAX: 91 6068842 - C.P: 28946 - FUENLABRADA Madrid)

Batalla de Brunete,48
Tel.: 91 6068870 – Fax: 91 6068842
28946 FUENLABRADA Madrid

1.-COLOCAR LA ANTENA QAD SOBRE UNA SUPERFICIE PLANA.	
1.- PLACE THE QAD ANTENNA OVER A FLAT PLANE	
	2.-QUITAR LAS ABRAZADERAS NEGRAS DE EMBALAJE Y LA BOLSA CON LA TORNILLERÍA.
	2.-REMOVE THE BLACK PACKING BAND AND THE SCREW BAG.
3.- DETALLE DE LA BOLSA CON LA TORNILLERÍA.	
3.- SCREW BAG DETAIL.	

Batalla de Brunete,48
Tel.: 91 6068870 – Fax: 91 6068842
28946 FUENLABRADA Madrid

4.- COLOCAR LOS DIPOLOS SIGUIENDO LAS MARCAS NUMERADAS. EMPLEAR TORNILLOS M6x12 Y ARANDELA GROWER.

4.- SET UP THE DIPOLES FOLLOWING THE NUMBERED MARKS. USE M6x12 SCREWS AND GROWER.

5.- DETALLE DE LAS MARCAS.

5.- NUMBER MARKS DETAIL.

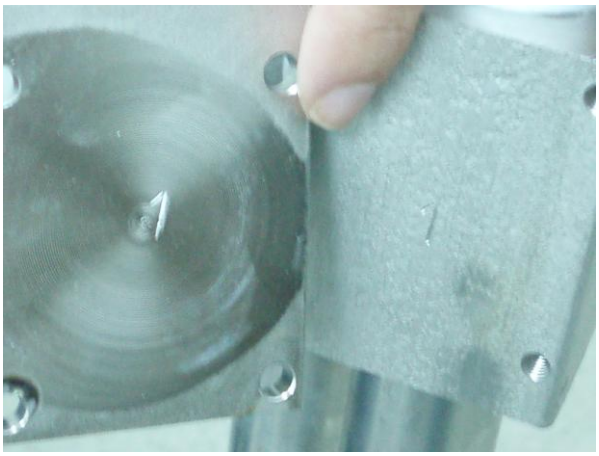

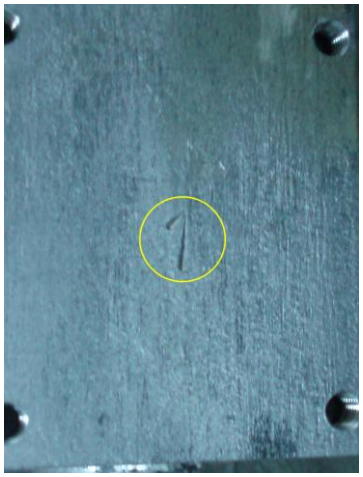

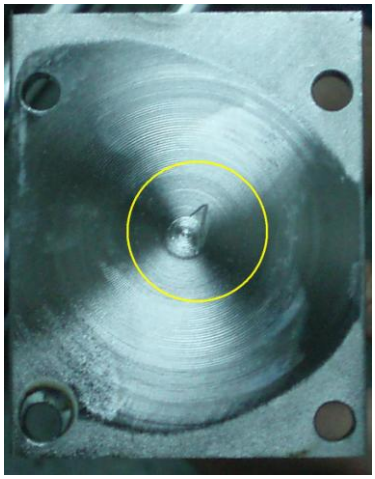

5.a- DETALLE DE LAS MARCAS.

5.a- NUMBER MARKS DETAIL.

Batalla de Brunete,48
Tel.: 91 6068870 – Fax: 91 6068842
28946 FUENLABRADA Madrid

6.- RESULTADO FINAL.

6.-FINAL MOUNTING.

7.- MONTAJE EN LA TORRE: COLOCAR LA ANTENA DE TAL FORMA QUE EL CONECTOR QUEDE A LA IZQUIERDA (VISTA DESDE DENTRO DE LA TORRE.)

7.- MOUNTING INSTRUCTIONS IN THE TOWER: PLACE THE ANTENNA IN ORDER TO THE ANTENNA CONNECTOR IS TO THE LEFT (VIEW FROM INSIDE TOWER).

8.- EMPLEAR LOS ABARCONES PARA SUJETAR LA ANTENA A LA TORRE/ TUBO SOPORTE.

8.- USE THE U-BOLT TO HOLD THE ANTENNA TO THE TOWER /SUPPORT TUBE.

Batalla de Brunete,48
Tel.: 91 6068870 – Fax: 91 6068842
28946 FUENLABRADA Madrid

9.-COLOCAR LAS PLETINAS DE SUJECCIÓN EN LA PARRILLA. EMPLEAR TORNILLOS M10x70, ARANDELA GROWER Y TUERCA	
8.- PUT THE SUJECTION KIT ON THE REFLECTOR SREEN. USE M10x70 SCREW, GROWER AND NUT.	

C\ Batalla de Brunete, Nº 48. 28946 Fuenlabrada, Madrid (ESPAÑA)
TEL: +34 916068870 - FAX: +34 916068842
http://www.vimesa.es - e-mail: vimesa@vimesa.es

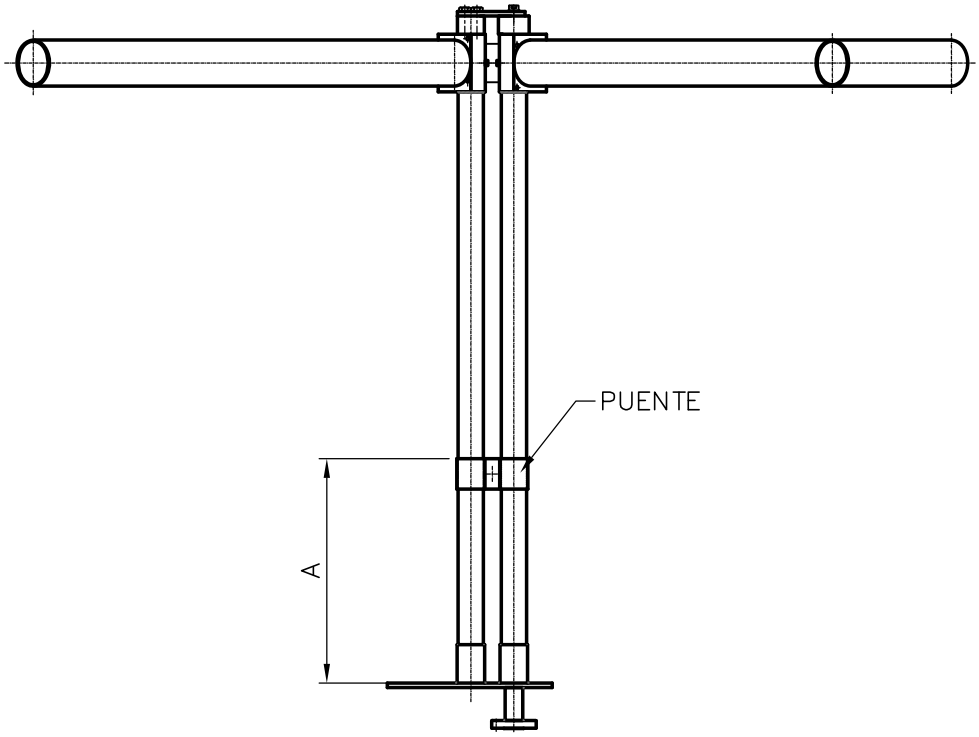

Nº DE ANTENAS	A
1	350 mm
2	420 mm
4	450 mm
6	460 mm
8	460 mm

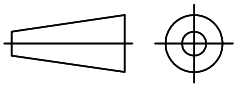

DENOMINACION: ANTENA QAD ESQUEMA POSICION DE PUENTE EN ANTENA QAD			CANTIDAD	MATERIAL	ACABADO
ESCALA:		NOMBRE	FECHA	MARCA	ID PLANO
COTAS EN: milimetros	DISEÑADO	JM.CASAS	24-10-12		ESQ-12-50
	DIBUJADO	JM.CASAS	24-10-12	ID PIEZA: ESQ-12-50	
TOLERANCIAS	VERIFICADO	A. GUTIERREZ	24-10-12		
2 DECIMALES: ±0.05 1 DECIMAL: ±0.10 SIN DECIMALES: ±0.30 ANGULOS: ±0.5°	MODIFICACIONES			NOTAS:	

PLANO PROPIEDAD DE VÍDEO MEDIOS S.A. QUEDA PROHIBIDO SU DISTRIBUCIÓN SIN PREVIA AUTORIZACIÓN

PLANO

C\ Batalla de Brunete, Nº 48. 28946 Fuenlabrada, Madrid (ESPAÑA)
TEL: +34 916068870 - FAX: +34 916068842
http://www.vimesa.es - e-mail: vimesa@vimesa.es

SECCION A–A

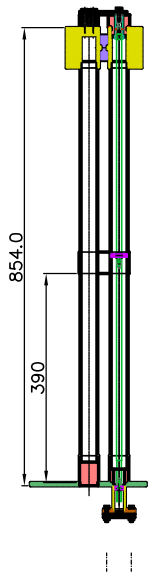

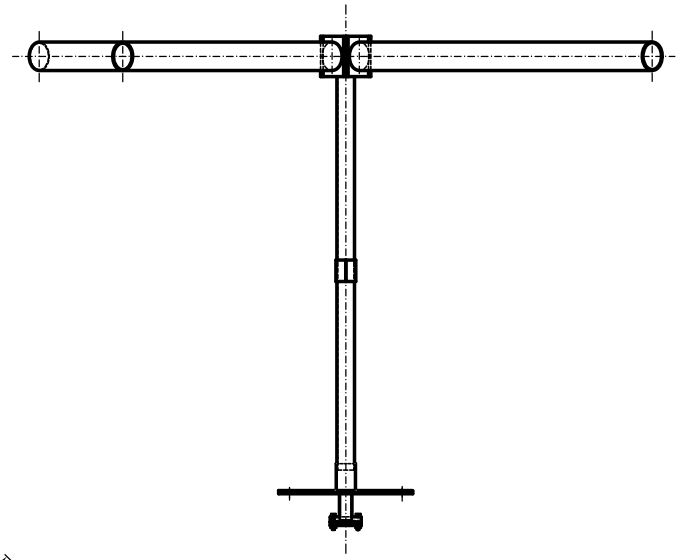

VISTA POR B

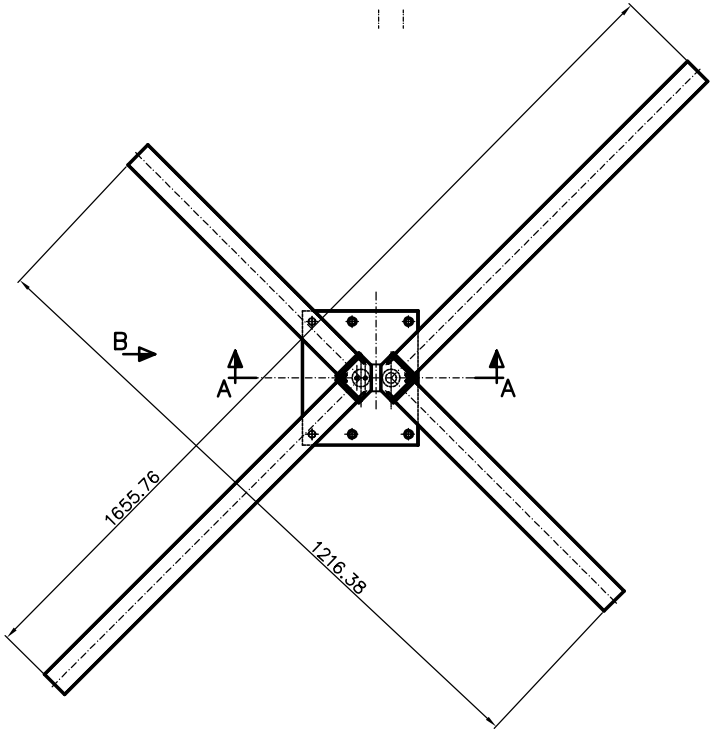

DENOMINACION: ANTENA QAD			CANTIDAD 1	MATERIAL	ACABADO
ESCALA: 1/10		NOMBRE	FECHA	MARCA 02	ID PLANO QAD
COTAS EN: milimetros	DISEÑADO	JM.CASAS	24–10–12		
	DIBUJADO	JM.CASAS	24–10–12	ID PIEZA:	
TOLERANCIAS	VERIFICADO	A.GUTIERREZ	24–10–12		
2 DECIMALES: ±0.05	MODIFICACIONES			NOTAS:	
1 DECIMAL: ±0.10					
SIN DECIMALES: ±0.30					
ANGULOS: ±0.5°					

PLANO PROPIEDAD DE VÍDEO MEDIOS S.A. QUEDA PROHIBIDO SU DISTRIBUCIÓN SIN PREVIA AUTORIZACIÓN